ПЛИНТУСЫ.
ТЕХНИЧЕСКИЕ РЕКОМЕНДАЦИИ

+ 7 (495)106-44-84
loft@invisible-doors.ru

ТЕНЕВОЙ ПЛИНТУС

Теневой профиль скрытого монтажа — это оригинальное и ультромодное решение для современного интерьева. Уникальность заключается в том, что теневой плинтус полностью утапливается в стену, создавая реальное ощущения парения стены в пространстве. При надобности возможно установить контурную подсветку в парящий плинтус, в алюминиевом профиле предусмотрено место под нее.

Полная интеграция со скрытыми дверьми.

СТОИМОСТЬ:
850 руб. за метр

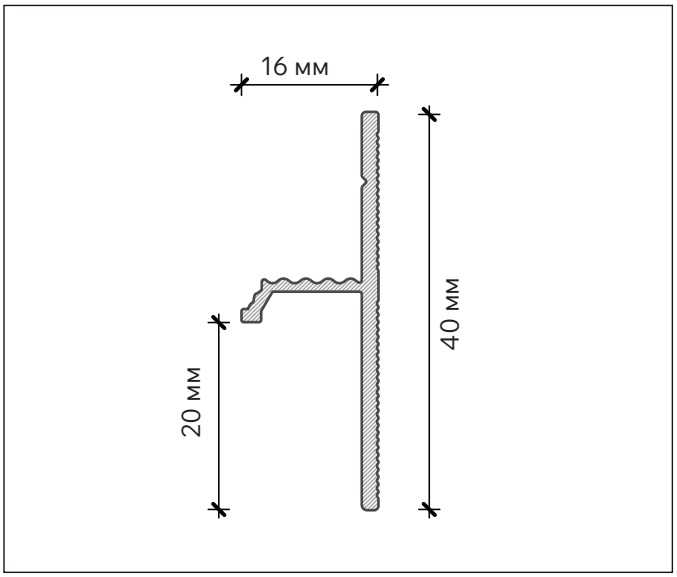

ЭФФЕКТ «ПАРЯЩЕЙ ДВЕРИ» С ТЕНЕВЫМ ПЛИНТУСОМ

Цвет:

Чёрный

Матовый хром

ПЛИНТУС MICRO-MINI

Алюминиевый профиль прекрасно сочетается с любым типом напольного покрытия. Закрывает стык между стеной и полом, при этом оставляет технический зазор для напольного покрытия. Минимальная толщина напольного покрытия должна быть 5 мм.

СТОИМОСТЬ:
540 руб. за метр

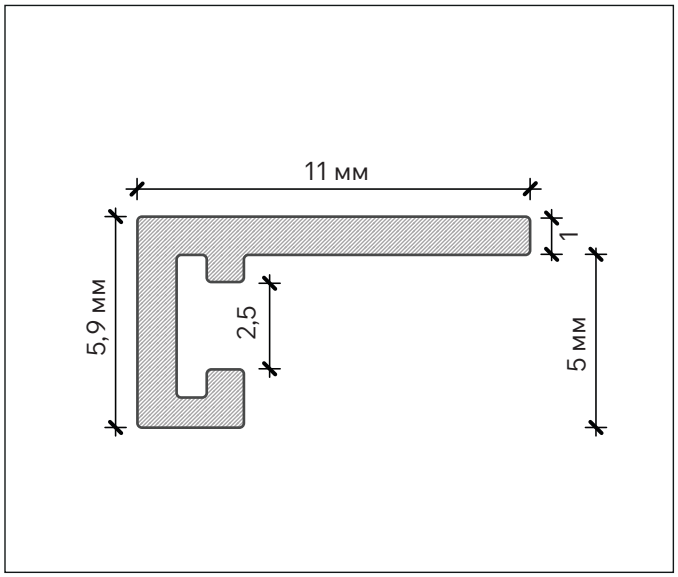

Цвет:

ПЛИНТУС MICRO-MAXI

Алюминиевый анодированный L-образный щелевой плинтус идеально подходит для любого типа напольного покрытия. Закрывает стык между стеной и полом заходя на стену, при этом оставляет технический зазор для напольного покрытия. Минимальная толщина напольного покрытия должна быть 5 мм.

СТОИМОСТЬ:
850 руб. за метр

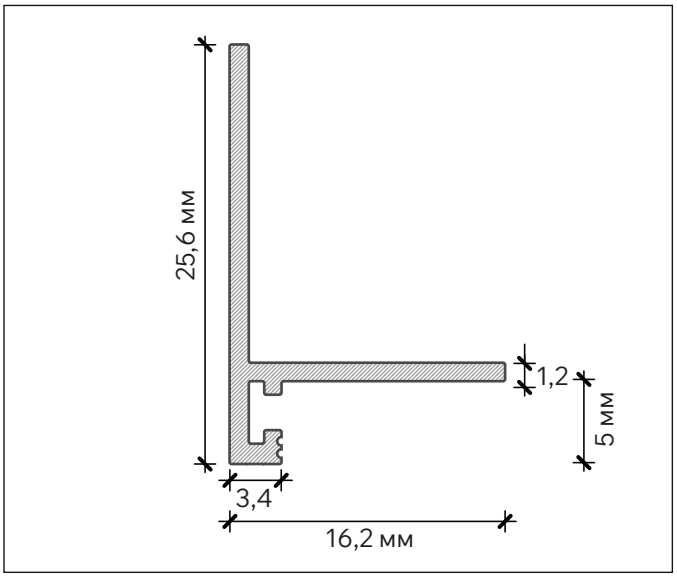

Цвет: